מחוז : הצפון
מרחב : צפת
מקום : בית עלמין - צפת
גושים : 13601 13396 13602
חלקה : ראה תוכנית
תכנית מפורטת מס' : ג/552 ו- ג/12617
שטח מדור ורשום : ---- מ"ר
הוכן עבור : עיריית צפת

מס. עדכון / מהדורה	תאור העדכון	תאריך:	חתימה

הערות:

1. אין להוציא מידות גרפיות מתוכנית זו. יש לקרוא תוכנית זו ביחד עם תוכנית "תנוחה" ומערכת התוכניות של פרויקט זה. במידה וקיימות אי-התאמות במידות בין כל התוכניות, - אין לבצע עבודה ויש להודיע למתכנן.
2. באחריות הקבלן המבצע לעשות חפירות גישוש לצורך גילוי תשתיות.
3. באחריות הקבלן המבצע לאתר את מיקום התשתיות התת קרקעיות באופן מדויק.
4. עם גמר החפירה והגעה לשתית יש לקבל אישור מהמפקח/יועץ קרקע להמשך העבודות.
5. כל עבודות העפר באתר יבוצעו בפיקוח צמוד של מהנדס ובתאום עם יועץ הקרקע.
6. באחריות מתכנן הנוף לקיים את הוראות יועץ הקרקע בנושא ייצוב ותמיכת מדרונות מילוי חדשים וישנים כפי שכתוב בהנחיות של יועץ הקרקע.
7. תיכנון זה אינו כולל קירות תומכים לכבישים וחובה לקבל אישור בכתב מיועץ הקרקע והקונסטרוקטור לפני ביצוע העבודה.

אפלבאום הנדסה אזרחית
מהנדס אזרחי מס' 108766
תאריך 22/6/23 חתימה
המסילה 22 נשר 36885
apeltnua@gmail.com
טל. 04-8215583 פקס.04-8215586 נייד. 0505 351335

מעמד התכנית:

תכנון ארעי ○ תכנון מוקדם ○	תכנון מפורט ○

○לעיון	○סופי	○לעיון	○למכרז	○לביצוע
תאריך:	תאריך:	תאריך:	תאריך:	תאריך:

פרוייקט:

טבריה

הסדרת רחוב החשמל

שם התכנית:

תוכנית פרטים

הוכן עבור : עיריית טבריה

עורכים ומאשרים:	שרטט:	תכנן:	בקר:	
שם:	אמל	יהושע	דוד	
חתימה:				
תאריך:	22/6/23	22/6/23		

סה"כ תוכניות:	מס. תכנית / שם הקובץ (PLT)	קנה מידה:
X	פרטים ALT-3	משתנה

מס. העבודה: 2022/ טבריה358 266-2022
גליון מס': 13

חתך טיפוסי באזורי חרסית

קנ"מ 1:25

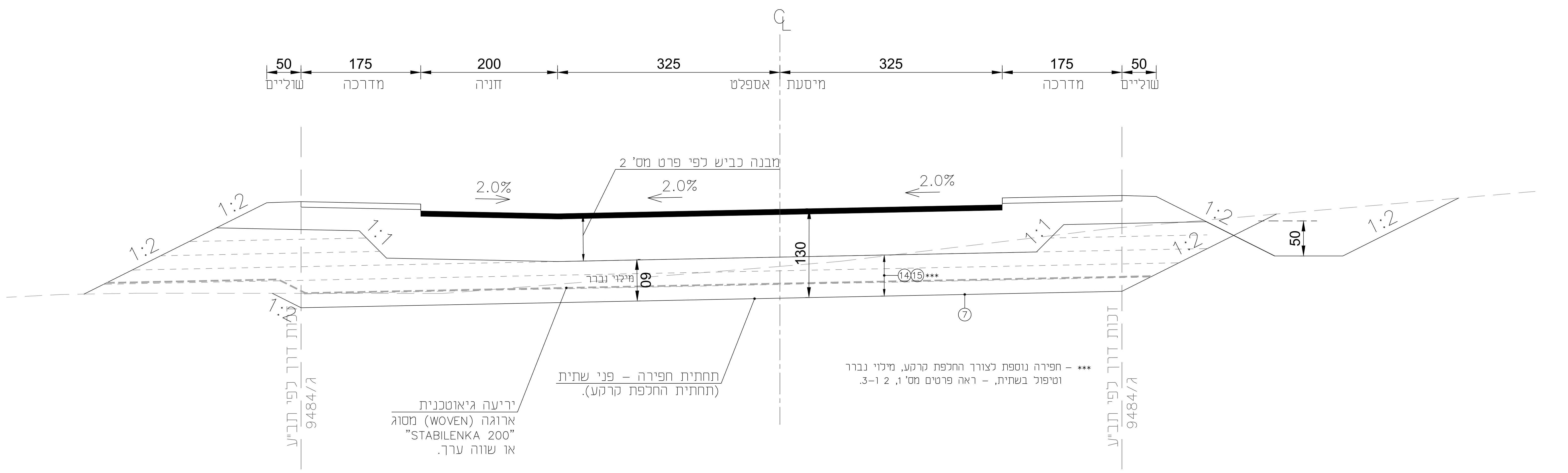

CL
50 שוליים
175 מדרכה
200 חניה
325 אספלט
325 מיסעת
175 מדרכה
50 שוליים
מבנה כביש לפי פרט מס' 2
2.0%
2.0%
2.0%
1:2
1:2
1:1
1:1
1:2
1:2
1:2
130
60
50
מילוי נברר
14 15 ***
7
זכות דרך לפי תב"ע ג/9484
זכות דרך לפי תב"ע ג/9484
יריעה גיאוטכנית ארוגה (WOVEN) מסוג "STABILENKA 200" או שווה ערך.
תחתית חפירה - פני שתית (תחתית החלפת קרקע).

*** - חפירה נוספת לצורך החלפת קרקע, מילוי נברר וטיפול בשתית, - ראה פרטים מס' 1, 2 ו-3.

פרט עמוד מחסום במעבר חציה

קנ"מ 1:10

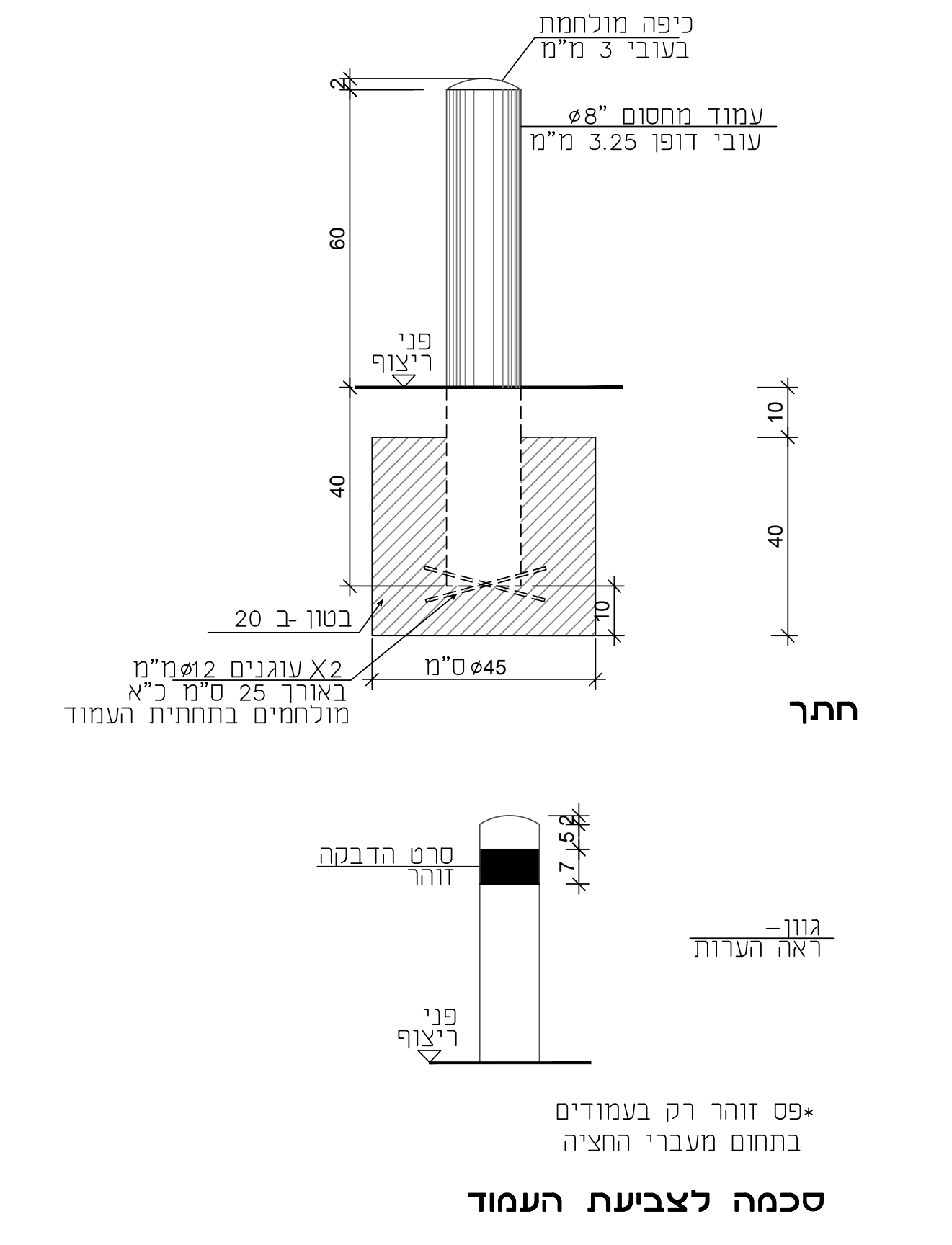

כיפה מוקחמת בעובי 3 מ"מ
עמוד מחסום ø"8 עובי דופן 3.25 מ"מ
פני ריצוף
חתך
בטון ב-20
2x עוגנים 12 מ"מ באורך 25 ס"מ כ"א מולחמים בתחתית העמוד
ø45 ס"מ
סרט הדבקה זוהר
גוון ראה הערות
פני ריצוף

*פס זוהר רק בעמודים בתחום מעברי החציה

סכמה לצביעת העמוד

1. כל המתכת מגלוונת וצבועה בגוון RAL 7005
2. כיפה עליונה בעובי 3 מ"מ לפי הפרט הכולל שיוף וניקוי ההלחמות שלא יראה כל סימן חיבור
3. הלחמת 2X עוגנים 12 מ"מ באורך 25 ס"מ כ"א בתחתית העמוד
4. יסוד בטון ב-20 בקוטר 45 ס"מ ובגובה 40 ס"מ. לפי הפרט.
5. מיקום עמוד המחסום ומרחק בין העמודים ראה סכמת מעבר חציה

פרט מרצף "ריף ראף"

קנ.מ. 1:20

חתך אורכי אופייני

קנ.מ. 1:20

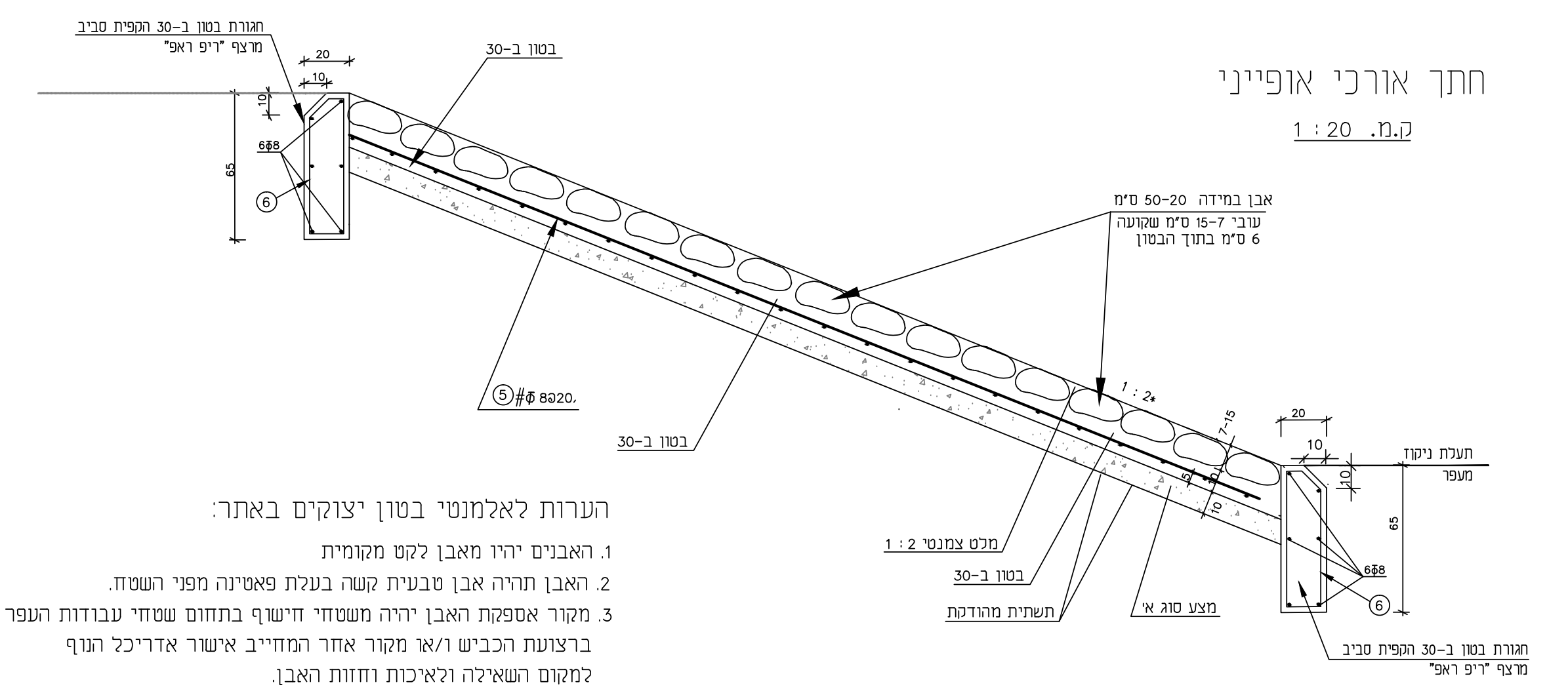

5 #Φ 8@20
בטון ב-30
בטון צמנטי 2 : 1

הערות לאלמנטי בטון יצוקים באתר:

1. האבנים יהיו מאבן לקט מקומית
2. האבן תהיה אבן טבעית קשה בעלת פאטינה מפני השטח.
3. מקור אספקת האבן יהיה משטחי חישוף בתחום שטחי עבודות העפר ברצועת הכביש ו/או מקור אחר המחייב אישור אדריכל הנוף למקום השאילה ולאיכות וחזות האבן.
4. האבנים יושקעו בבטון בצפיפות מירבית ובמגע מלא בין האבנים, תוך הקפדה על פני אבן עליוניים ומפולסים ביחס לאבנים הסמוכות. המילוי במישקים יהיה ברוחב מכסימלי 2 ס"מ, ונמוכים ממפלס האבן ב-2 ס"מ.
5. מילוי מישקים יותר רחבים יהיה בעזרת אבנים קטנות.
6. כיסוי הזיון יהיה 5 ס"מ לפחות. (שוקת ו"ריף ראף")
7. סוג הבטון בכל האלמנטים (שוקת ו"ריף ראף"), ב-30 עם חציצת פוליאטילן ונייר טול בין הבטון לקרקע.

פרט ריצוף אבן סימון לעוורים

קנ"מ 1:50

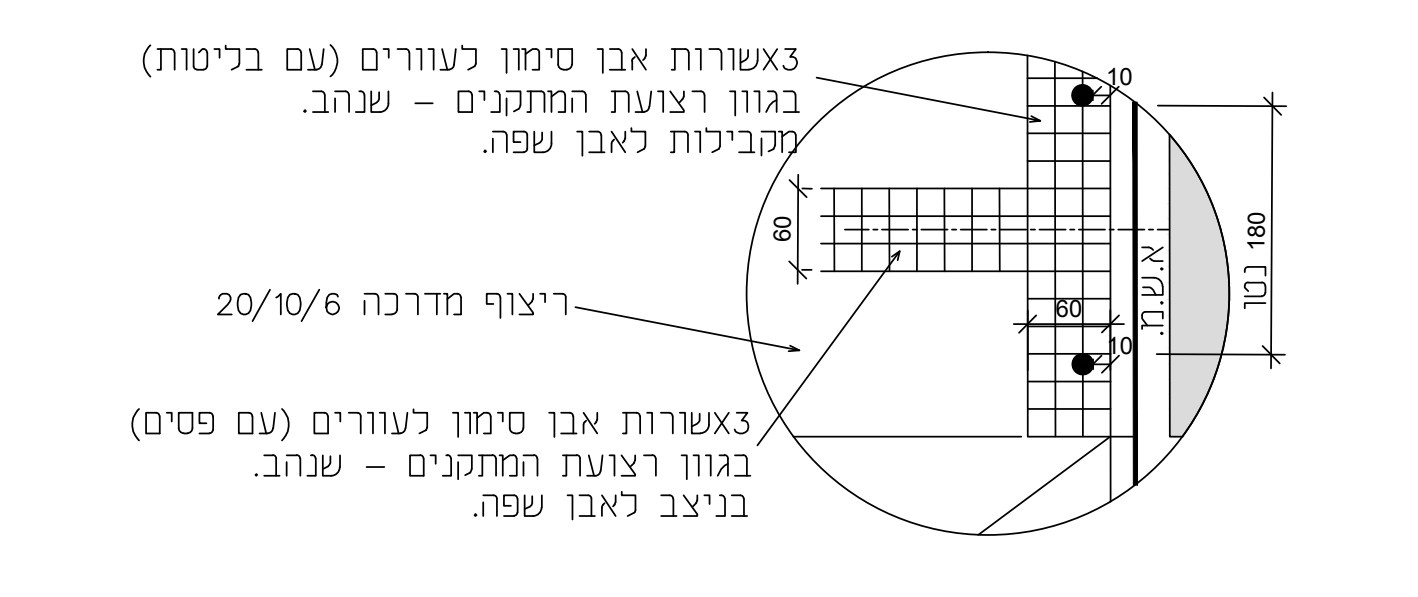

אבן סימון לעוורים (עם בליטות) בגוון רצועת המתקבים - שבהב. מקבילות לאבן שפה.
ריצוף מדרכה 20/10/6
אבן סימון לעוורים (עם פסים) בגוון רצועת המתקבים - שבהב. בניצב לאבן שפה.

הנמכת א.ש. במעבר חציה צבוע

קנ"מ 1:50

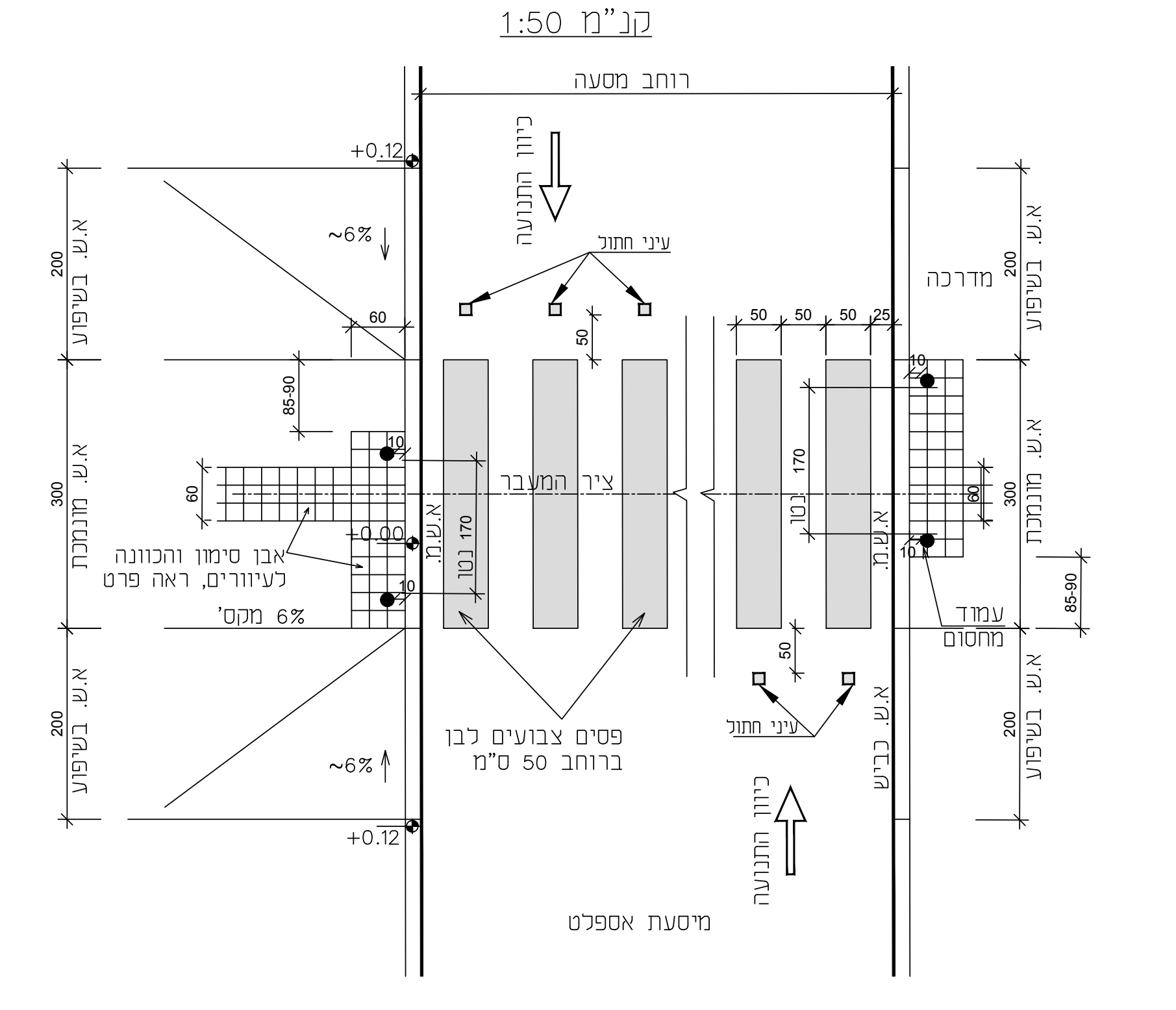

רוחב מסעה
כיוון תנועה
כיוון תנועה
עיגון חוזר
ציר המעבר
אבני סימון לעוורים, ראה פרט
פסים צבועים לבן ברוחב 50 ס"מ
מדרכה
עמוד מחסום
מיסעת אספלט
+0.12
+0.12
~6%
~6%
6% מקס'

פרט מס' 3

התחברות מבנה כביש חדש למבנה כביש קיים

קנ"מ 1:10

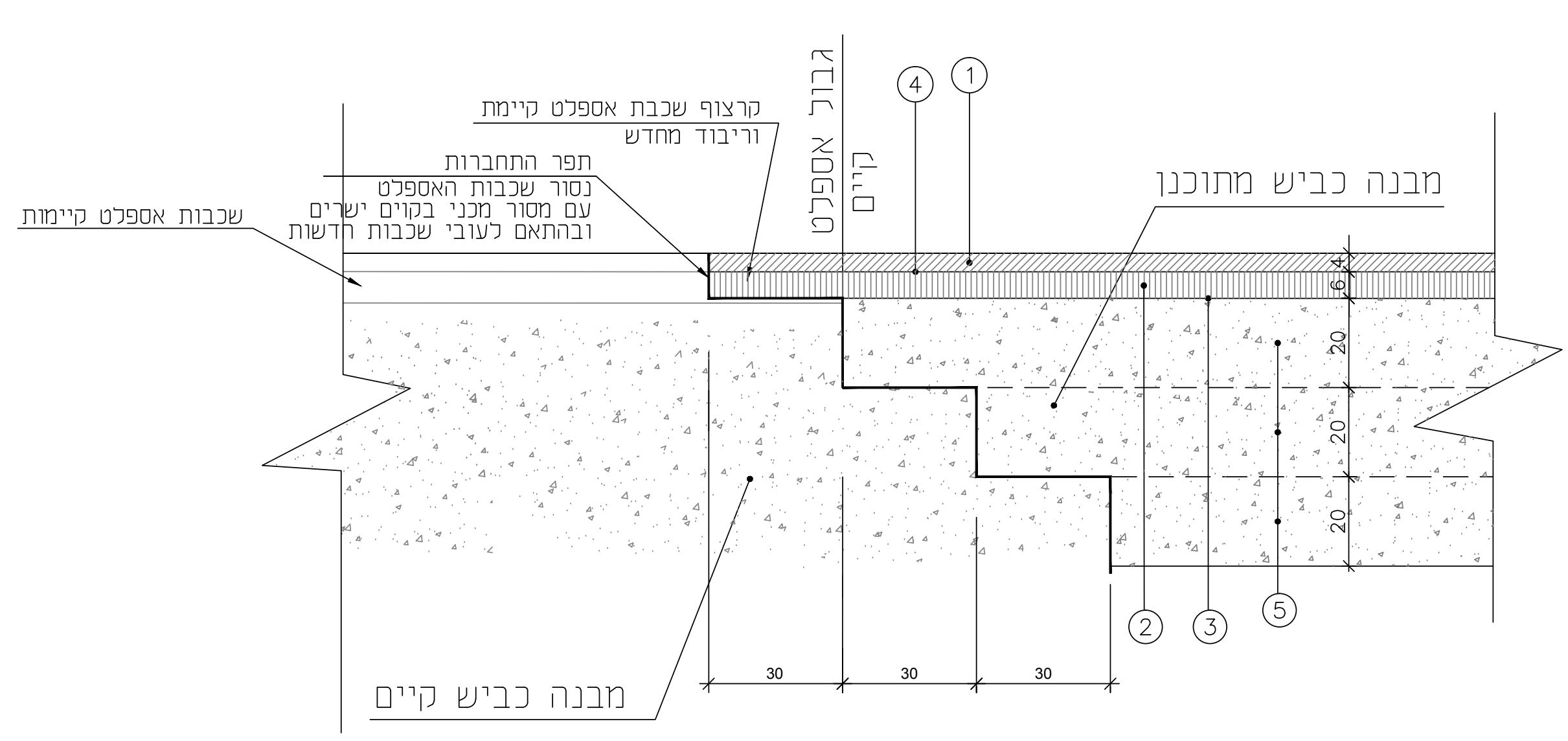

קרצוף שכבת אספלט קיימת וריבוד מחדש
תפר התחברות
נסור שכבות האספלט עם מסור מכני בקווים ישרים ובהתאם לעובי שכבות חדשות
שכבות אספלט קיימות
גבול אספלט קיים
מבנה כביש מתוכנן
מבנה כביש קיים
1
4
2
3
5
30
30
30

פרט מס' 2

מבנה כביש ומדרכה באזורי קרטון פריך

קנ"מ 1:10

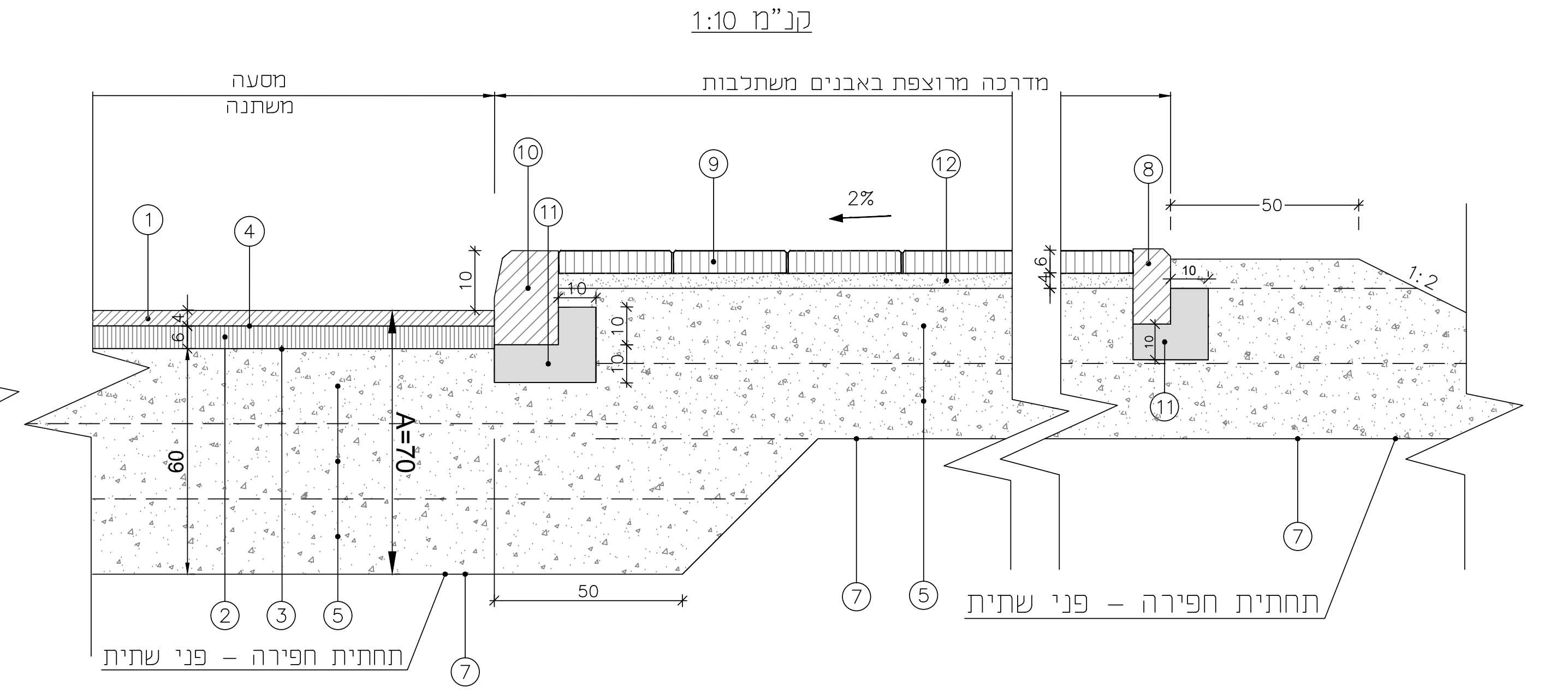

מסעה משתנה
מדרכה מרוצפת באבנים משתלבות
2%
A=70
60
50
1
4
10
11
9
12
8
2
3
5
7
תחתית חפירה - פני שתית

A - סה"כ עובי מבנה (שכבות אספלט ושכבות מצע)

הערה:

במקומות בהם קיים קיר גדר או מתוכנן קיר תומך, - המדרכה תסתיים בפני הקיר ללא אבן גן וכתף עפר.

פרט מס' 1

מבנה כביש ומדרכה בזורי מילוי קיים מעל שכבת בזלת

קנ"מ 1:10

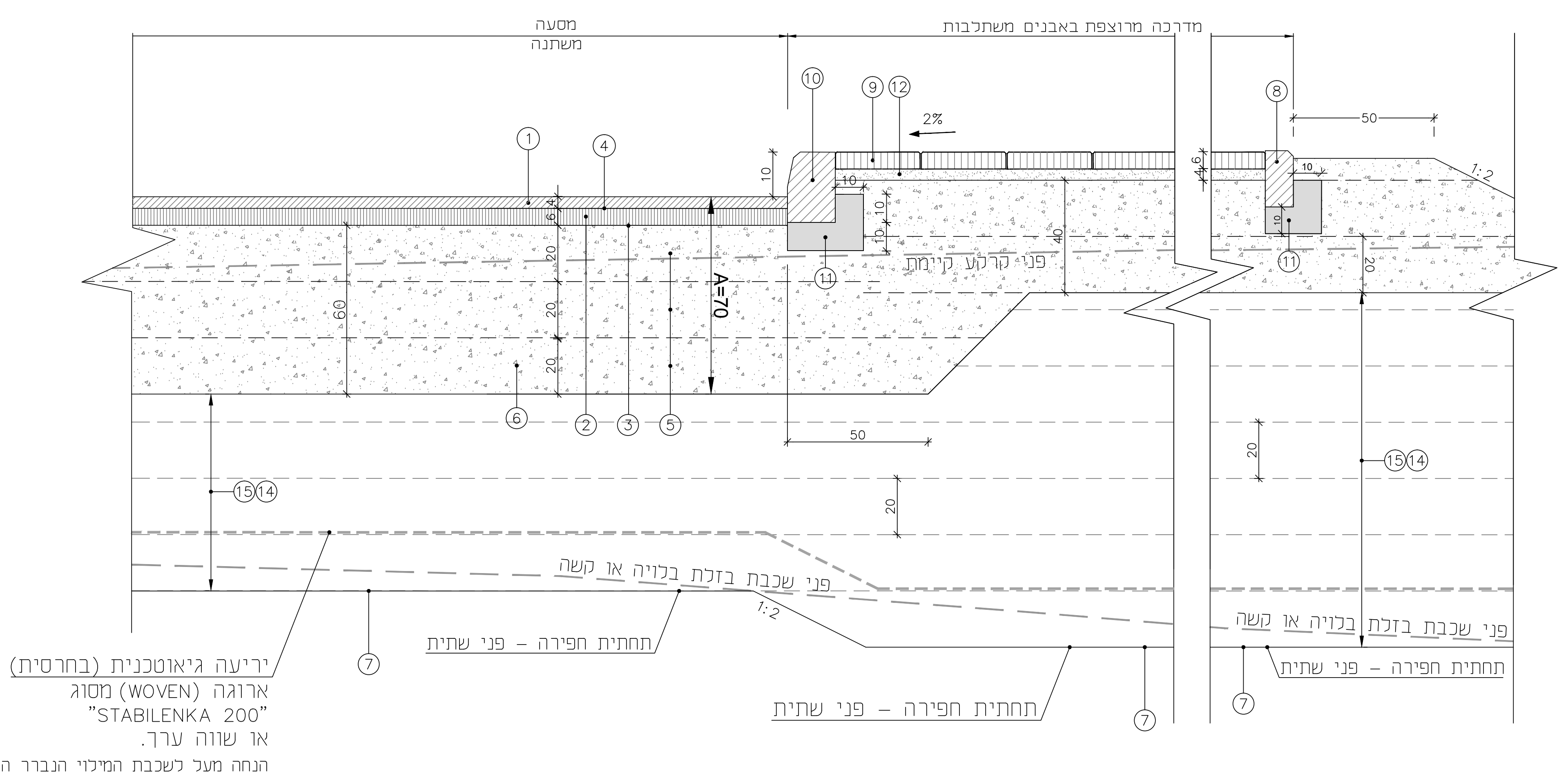

מסעה משתנה
מדרכה מרוצפת באבנים משתלבות
2%
A=70
60
50
20
1
4
10
9
12
11
8
6
2
3
5
7
15 14
פני קרקע קיימת
פני שכבת בזלת בכייה או קשה
תחתית חפירה - פני שתית

יריעה גיאוטכנית (בחרסית) ארוגה (WOVEN) מסוג "STABILENKA 200" או שווה ערך. הנחה מעל לשכבת המילוי הנברר התחתונה.

1. שכבת אספלט עליונה תא"צ 19 בעובי 4 ס"מ
2. שכבת אספלט מקשרת תא"צ 25 בעובי 6 ס"מ
3. ריסוס ביטומן יסוד בשיעור 1 ליטר/מ"ר
4. ריסוס ביטומן מאחה בשיעור 0.25 ליטר/מ"ר
5. מצע סוג א' בעובי עד 20 ס"מ, מהודק לצפיפות 98% מודיפייד א.א.ש.ט.ו.
6. שכבת מצע סוג א' בעובי 20 ס"מ מהודק לצפיפות 98% מודיפייד א.א.ש.ט.ו.
7. הידוק שתית בבקרה מלאה דרגת הידוק 94% לפחות בחרסית
8. אבן גן טרומה במידות 10/20 ס"מ
9. אבן משתלבת מלבנית בעובי 6 ס"מ
10. אבן שפה טרומה במידות 20/25 ס"מ כדוגמת דגם "חריש".
11. תושבת לאבן שפה מבטון ב-20
12. חול בעובי 3 ס"מ
14. חפירה נוספת לפי הנחיות יועץ קרקע. .
15. מילוי נברר ממצע סוג ג' מהודק בשכבות בנות 20 ס"מ לצפיפות 97% מודיפייד א.א.ש.ט.ו.

הערות:

1. החומר המשמש למילוי יהיה מילוי נברר. תכונות החומר כמפורט בפרק 51 של המפרט הכללי (האוגדן הכחול).
2. אופן ביצוע המילוי הנברר והידוקו יבוצע כמפורט בדו"ח יועץ הקרקע.
3. יש לבצע את מערכת הניקוז הת"ק (צנורות ושוחות), רק לאחר השלמת הידוק המילוי הנברר.
4. דו"ח יועץ הקרקע הוא חלק בלתי נפרד מגליון פרטים זה.